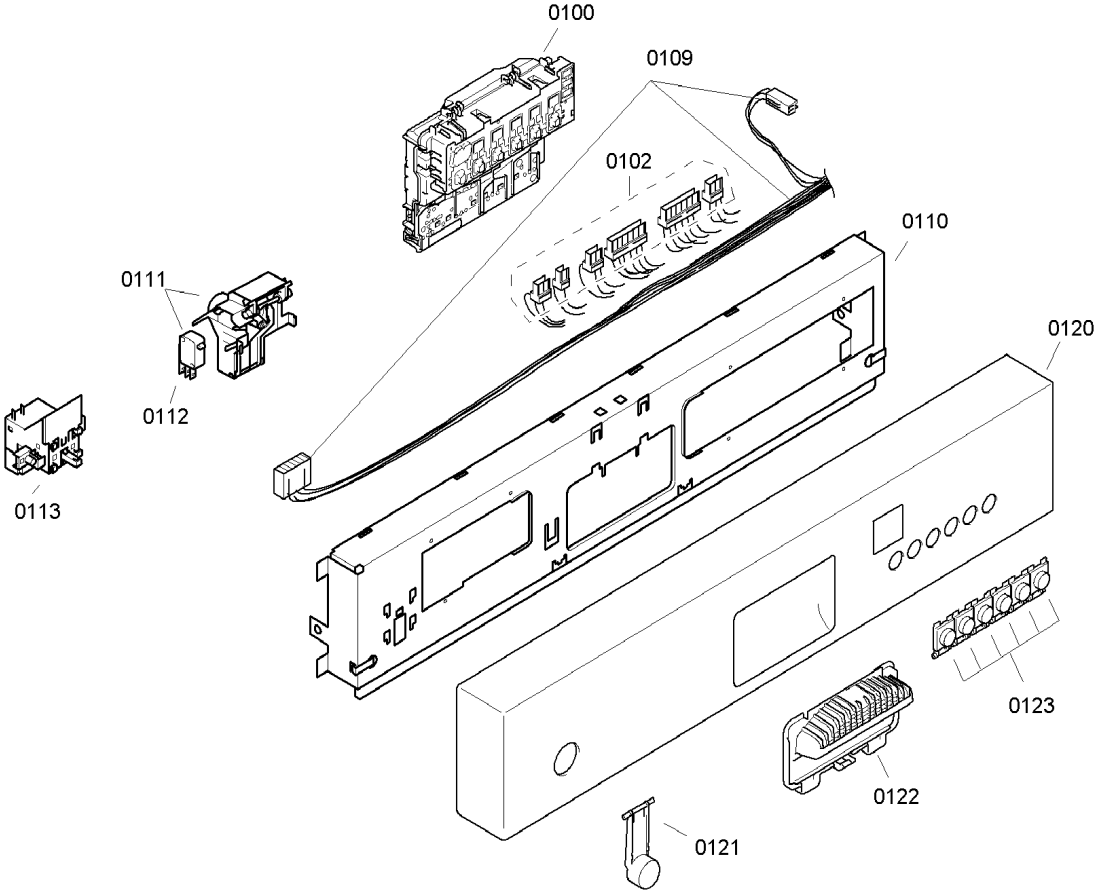
0100
0109
0102
0110
0111
0112
0113
0120
0123
0122
0121

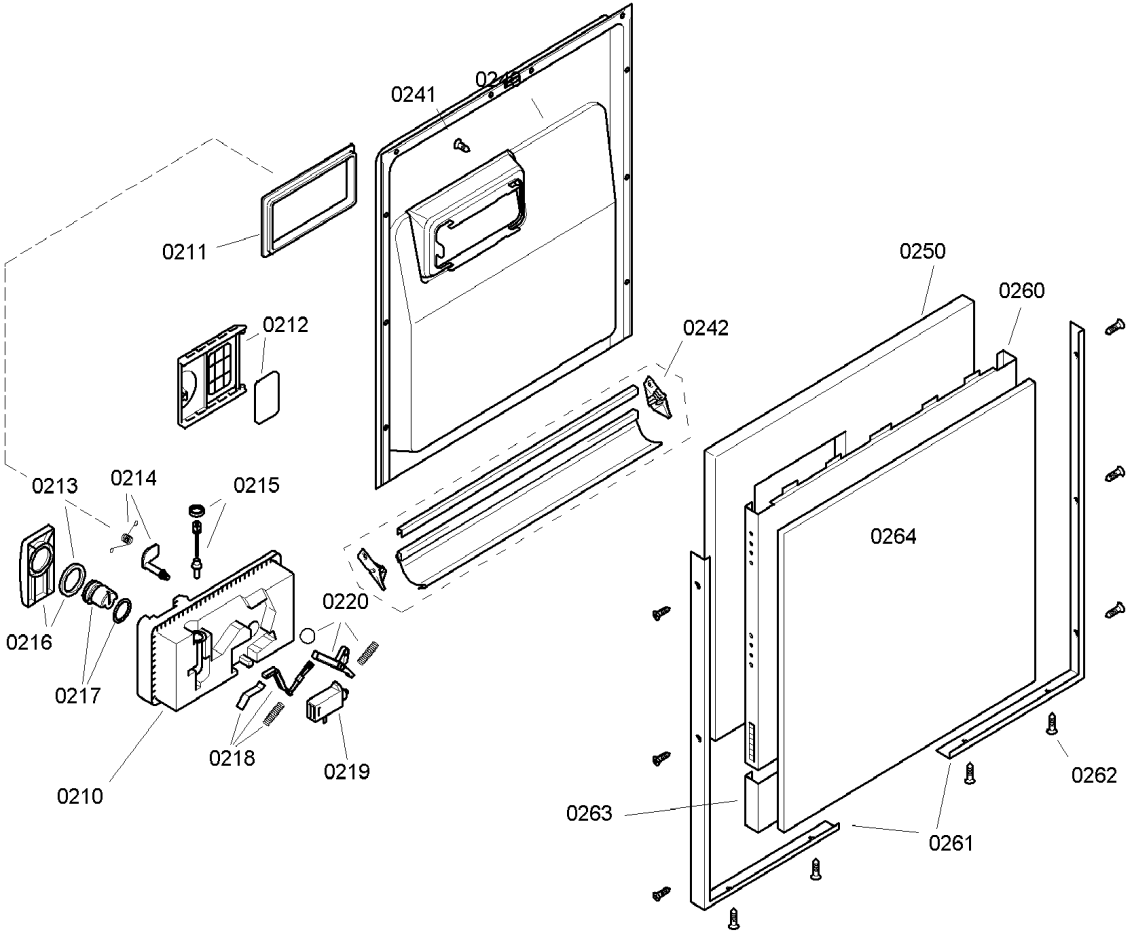
0241
0240
0211
0212
0242
0250
0260
0213
0214
0215
0264
0220
0216
0217
0218
0219
0210
0263
0261
0262

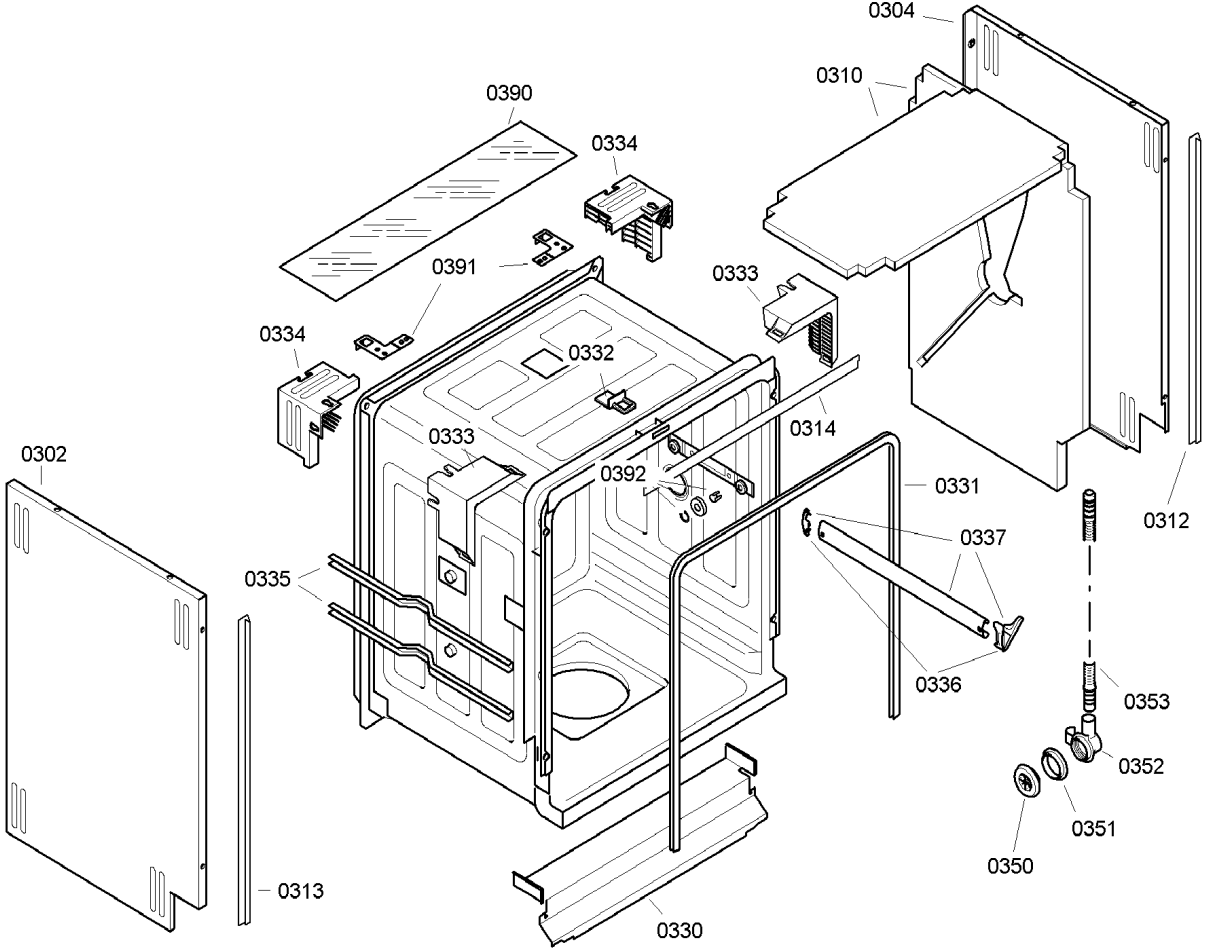
0304
0310
0390
0334
0391
0333
0334
0332
0333
0314
0302
0392
0331
0312
0337
0335
0336
0353
0352
0351
0350
0313
0330

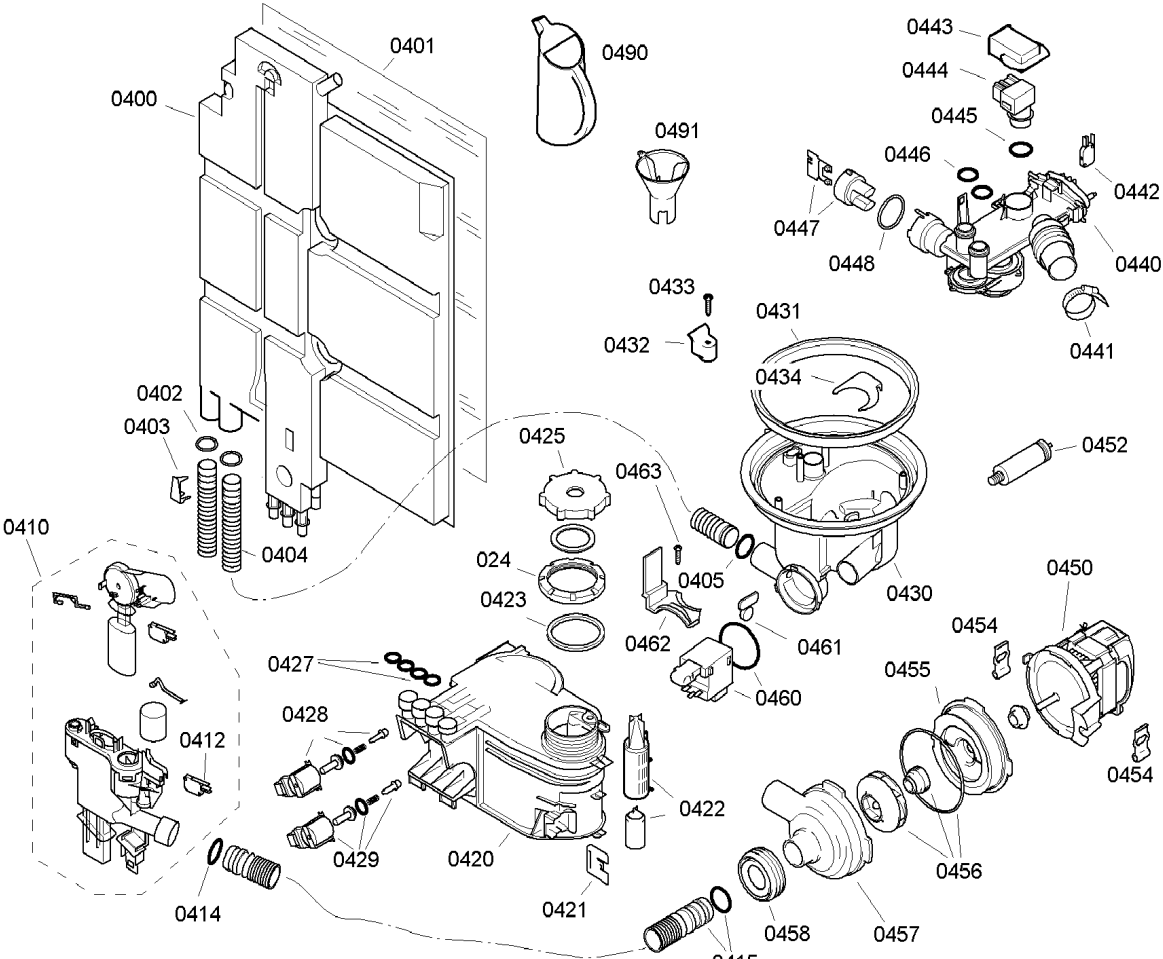
0401
0490
0400
0443
0444
0445
0491
0446
0442
0447
0448
0440
0433
0431
0432
0441
0434
0402
0403
0425
0452
0463
0410
0404
024
0405
0430
0450
0423
0462
0461
0454
0427
0455
0460
0428
0412
0422
0454
0429
0420
0456
0414
0421
0458
0457
0415

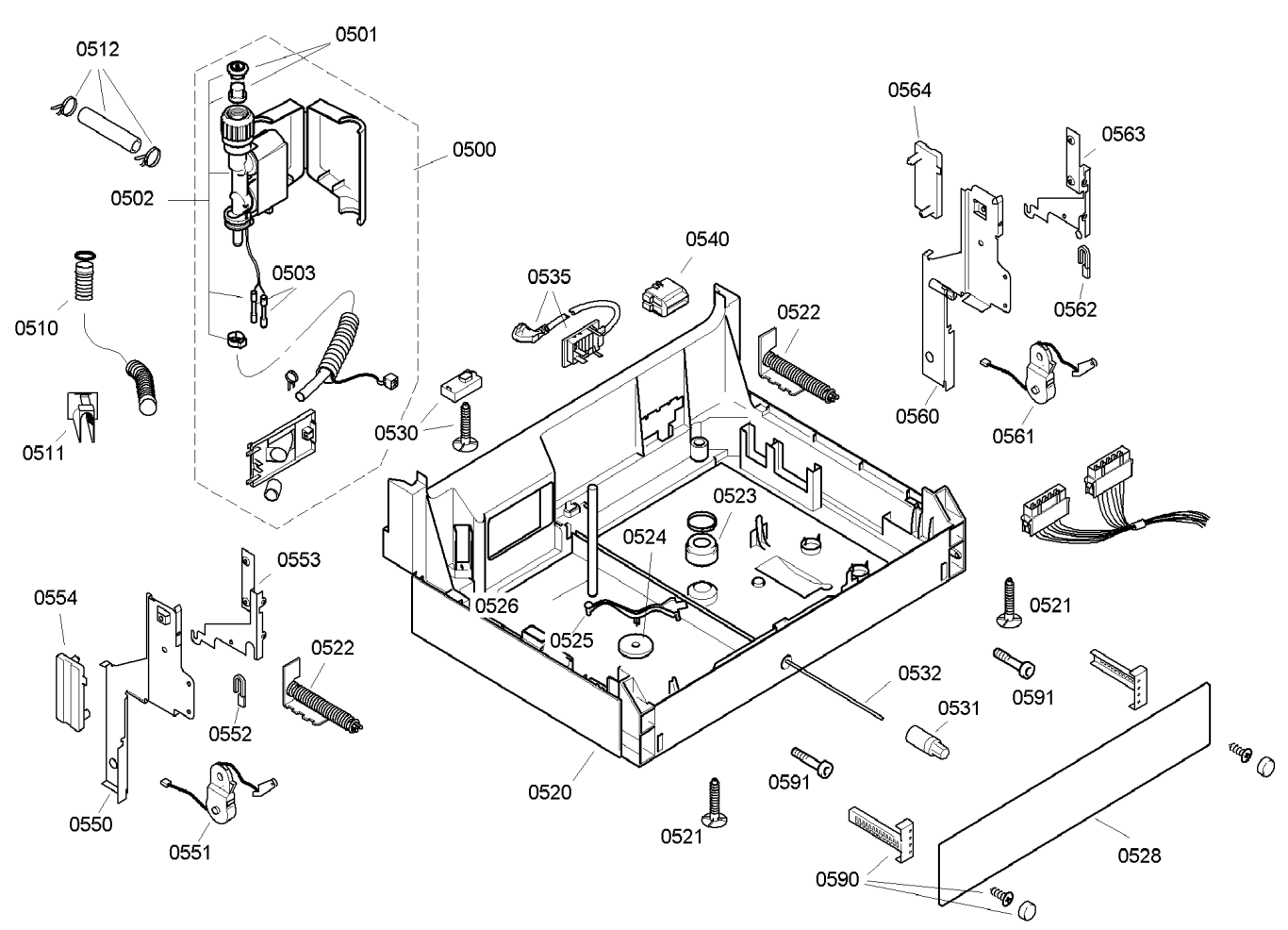
0512
0501
0500
0502
0503
0510
0511
0530
0535
0540
0522
0564
0563
0562
0560
0561
0523
0524
0526
0525
0521
0532
0591
0531
0520
0521
0591
0590
0528
0553
0554
0522
0552
0550
0551

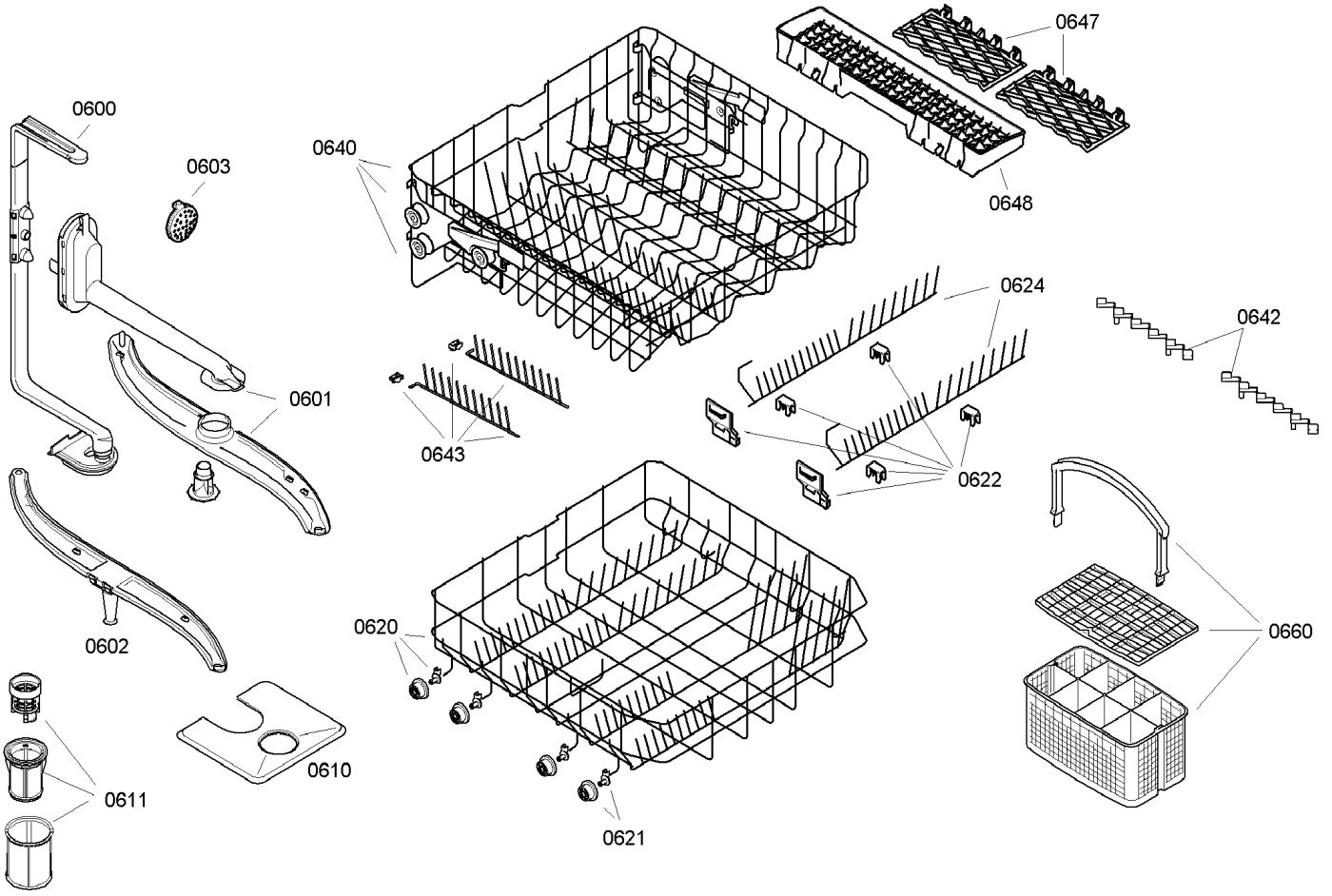
0600
0603
0640
0647
0648
0624
0642
0601
0643
0622
0602
0620
0660
0610
0611
0621